OLDALFALI SPLIT KLÍMABERENDEZÉS

Kezelési útmutató

Kérjük, figyelmesen olvassa el a kezelési útmutatót,
mielőtt használatba veszi a készüléket!

JEGYEZZE FEL

Jegyezze fel ide az egység típus- és sorozatszámát:
Egység típusa:……..
Sorozatszáma(i):……..
A sorozatszámokat a berendezések oldalára ragasztott címkén találja.

Eladó cég neve, címe, bélyegzője:
……
……
……
……
……
……
……
……
……

Vásárlás dátuma: ……

Üzembe helyezés dátuma: .....

A karbantartások javasolt gyakorisága: ..... alkalom/év
Javasolt időpont: tavasz nyár ősz tél

OLVASSA EL A HASZNÁLATI ÚTMUTATÓT

A használati útmutatóban hasznos tanácsokat talál a készülék használatára és karbantartására vonatkozóan. Csak egy kis odafigyelés sok pénzt és fáradtságot takaríthat meg Önnek, amíg a légkondicionálót használja.

A leggyakoribb problémák megoldását a „Mielőtt szerelőt hívna” című fejezetben találhatja. E fejezet tanulmányozása révén szerelő kihívása nélkül is megoldhatja a legtöbb problémát.

TARTALOM

Jegyezze fel	2. oldal
Figyelmeztetés	4-7. oldal
A készülék felépítése	8. oldal
A távirányító használata	9-13. oldal
Tisztítás és karbantartás	14-15. oldal
Hibaelhárítás	16-17. oldal
Kényszerített üzemeltetés	18. oldal
Jótállás	19-21. oldal
Műszaki adatok	22. oldal

A kezelési utasításban az alábbi szimbólumokat használjuk:

Ez tiltást jelent

Ez okvetlen betartandó dolgot jelent

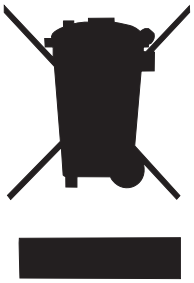

Veszélyes hulladékot jelöl, ezért csak szelektíven gyűjthető és speciális ártalmatlanítást igényel.

Hulladék kezelés

Ha ezt a légkondícionálót az Európai Únión belül használja, a következőket tartsa be:

HULLADÉK: Ne válogatás nélkül, háztartási hulladékként dobja ki a csomagoló anyagot. Válogassa szét a mûanyag és papír hulladékot és szelektív gyûjtõbe tegye. A csomagolóanyagnak és elektronikai hulladéknak háztartási szemétként történő kidobása tilos.

Az elektronikai hulladék kezelésének módja:

A) Az elektronikai hulladékot vigye a megfelelõ gyûjtõhelyre vagy hulladékudvarba Ezeken a helyeken térítésmentesen átveszik.

B) Ha egy egy azonos funkciójú új készüléket vásárol, az új készülék eladója térítésmentesen visszaveszi a selejtes régi berendezést.

C) A gyártó, vagy importõr is térítésmentesen visszafogadja a leszerelt használhatatlan berendezést.

D) Mivel a selejtes készülékek is tartalmaznak értékes újrahasznosítható anyagokat, fémhulladék gyűjtők is foglalkoznak ezen anyagok begyűjtésével.

Ezen berendezéseknek a természetbe történõ kidobása súlyos környezet károsítást okozhat azáltal, hogy a bennük levõ veszélyes anyagok a talajba szivárogva, bekerülhetnek a táplálékláncba.

A felhasználó, vagy más személy sérülésének elkerülésére a következõket tartsa be:
Az alábbiak figyelmen kívül hagyása anyagi kárt, személyi sérülés vagy halált okozhat.
A veszélyeket súlyosságuk szerint osztályozzuk.

⚠ **VIGYÁZAT**	Ez a jelzés halálos vagy súlyos sérülés veszélyét jelzi.
⚠ **FIGYELEM**	Ez a jelzés sérülés vagy anyagi kár veszélyét jelzi.

■ A szimbólumok magyarázata az alábbi táblázatban található.

⊘	Soha ne tegye ezt.
!	Fontos, hogy kövesse az utasítást.

⚠ VIGYÁZAT

! Csatlakoztassa megfelelõen a hálózati kábelt.
- Ellenkezõ esetben áramütést vagy tüzet okozhat. A rossz csatlakozás miatt hõ keletkezik.

⊘ Ne kapcsolja ki/ be a készüléket a hálózati kábel kihúzásával/ bedugásával.
- Áramütést vagy tüzet okozhat.

⊘ Csak sérülésmentes, szabványos kábelt használjon.
- Áramütést vagy tüzet okozhat.

! Ne hosszabítsa meg a hálózati kábelt, ne használjon elosztót
- Áramütést vagy tüzet okozhat.

⊘ Ne érjen a légkondicionálóhoz nedves kézzel
- Áramütést okozhat .

⊘ Ne irányítsa a hideg légáramot közvetlenül személyekre.
- Súlyos meghűlést okozhat.

! Mindig megfelelõen földelje a légkondicionálót.
- Áramütést okozhat.

⊘ Ne hagyja, hogy víz kerüljön a berendezésbe .
- Meghibásodhat, és áramütés veszélye áll fenn..

! Külön kismegszakítót és hálózati aljzatot használjon a légkondicionálóhoz.
- Ellenkezõ esetben áramütést szenvedhet, tûz keletkezhet.

! Áramtalanítsa a készüléket, ha füst, vagy kellemetlen szag áramlik belõle.
- Áramütést okozhat, tûz keletkezhet.

⊘ Ne igya meg a kondenzvizet, ami a készülékbõl csepeg.
- A víz szennyezett, megbetegedhet tõle.

⊘ Mûködés közben ne nyissa fel az elõlapot.
- Áramütést okozhat.

! Helyesen méretezett biztosítékot használjon.
- Áramütést okozhat.

⊘ A hálózati kábelt ne vezesse hõforrás közvetlen közelében.
- Áramütést okozhat.

⊘ Ne vezesse a hálózati kábelt tûz vagy robbanásveszélyes anyagok közelében
- Robbanást, tüzet okozhat

! Gázszivárgás esetén jól szellõztessen ki és csak utána kapcsolja be a légkondicionálót
- Ellenkezõ esetben felrobbanhat.

⊘ Ne szerelje szét és ne módosítsa a berendezést
- Meghibásodást és áramütést okozhat.

Biztonsági elõírások

⚠ FIGYELEM

⊘ Ha a szûrõ nincs a helyén, ne érintse meg a készülék fém részeit.

- Elvághatja a kezét

⊘ Ne tisztítsa a légkondicionálót vízzel

- A víz rontja a szigetelés és emiatt áramütést szenvedhet.

ⓘ Jól szelõztesse ki a helyiséget ha gázsütõt stb. azonos légtérben.

- Oxigén hiány keletkezhet.

ⓘ A légkondicionáló tisztítása elõtt kacsolja le a kismegszakítót

- Csak áramtalanított állapotban tisztítsa a légkondicionálót. Ellenkez? esetben áramütést szenvedhet.

⊘ Növényeket, állatokat ne helyezzen közvetlenül a hideg légáramba

- Az állat megbetegedhet, a növény elszáradhat.

⊘ Ez egy szobai légkondicionáló.

- Ne használja precíziós eszközök, ételek, növények állatok, mûvészeti alkotások hûtésére, állagmegóvására. Anyagi károkat szenvedhet.

ⓘ Vihar esetén kapcsolja ki légkondícionálót.

- A készülék meghibásodhat.

⊘ Ne gátolja a kültéri és a beltéri egység légcseréjét.

- Balesetet, vagy a készülék meghibásodását okozhatja.

ⓘ Ha a készüléket sokáig nem használja, kapcsolja, ki.

- Ellenkezõ esetben tûz, vagy készülékhiba keletkezhet.

⊘ A tisztításhoz ne használjon oldószert, vagy súrolószert. puha ruhával végezze a tisztítást.

- A mûanyagok elszínezõdhetnek deformálódhatnak, megkarcolódhatnak.

ⓘ Biztosítsa, hogy a kültéri egység tartókonzolja ne sérüljön meg, ne oxidálódjon hosszabb használat után sem.

- Ellenkezõ esetben a kültéri egység leeshet és sérülést vagy anyagi kárt okozhat.

ⓘ Mindig biztosan rögzítse a szûrõt. Tisztítsa kéthetente

- A szûrõ nélküli üzemelés károsítja a légkondicionálót.

⊘ Ne helyezzen nehéz tárgyat a hálózati kábelre, és ne nyomja össze a kábelt.

- Áramütést vagy tüzet okozhat.

ⓘ Kicsomagolás közben ügyeljen arra, hogy az éles fém részek ne okozzanak sérülést.

ⓘ Ha víz kerül a készülékbe, áramtalanítsa és hívjon egy, a cégünkkel szerzõdött szerelõt.

A fõbb részek nevei

Beltéri egység

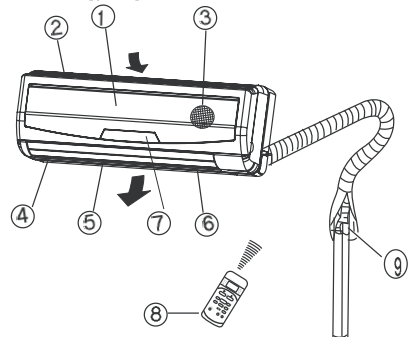

Kültéri egység

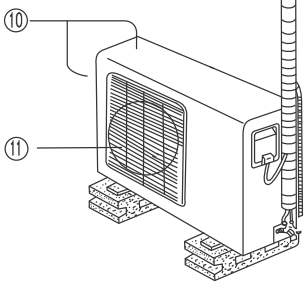

Beltéri egység

1. Elõlap
2. Lég beszívás
3. Légszûrõ
4. Lég kifúvás
5. Vízszintes légáram zsaluja
6. Függõleges légáram zsaluja
7. Kijelzõ panel
8. Távszabályzó

Kültéri egység

9. Csõ csatlakozás, cseppvíz csõ
10. Lég beszívás
11. Lég kifúvás

MEGJEGYZÉS:
Az útmutatóban szereplõ képek csak magyarázatként szerepelnek. A légkondicionáló eltérhet az itt látottaktól.

Jelzõlámpák a kijelzõ panelen

Az Ön készülékének kijelzõje az alábbi ábrán jelzetthez hasonlít:

.

. ②

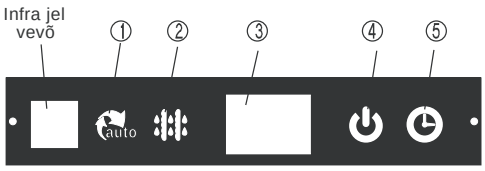

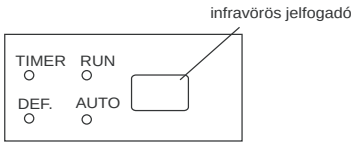

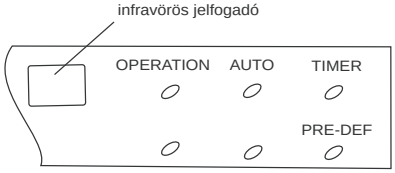

① AUTOMATA kijelzõ
Ez világít, ha a légkondícionáló automata üzemmódban mûködik.

② DEFROST (leolvasztás) kijelzõ
(Csak hûtõ-fûtõ modelleknél)
Ez a kijelzõ világít, amikor fûtés ûzemmódban a légkondícionáló automatikusan olvasztja a kültéri egységrõl a jeget.

③ DIGITÁLIS kijelzõ:
Az aktuálisan beállított hõmérsékletet jelzi ki a légkondícionáló bekapcsolt állapotában.

④ OPERATION (bekapcsolva) kijelzõ:
Ez a kijelzõ, az áram alá helyezéskor másodpercenként egyet villan, bekapcsolt állapotban állandóan világít.

⑤ TIMER (idõzítés) kijelzõ:
Akkor világít, ha idõzítést állítottunk be.

A fõbb részek nevei

Beltéri egység

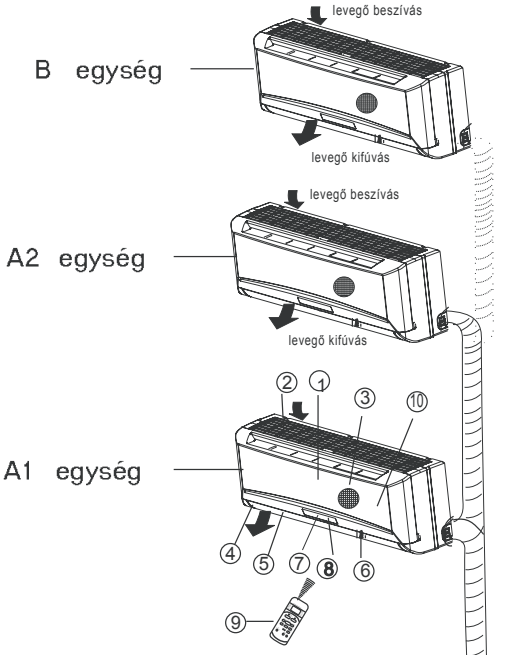

Kültéri egység

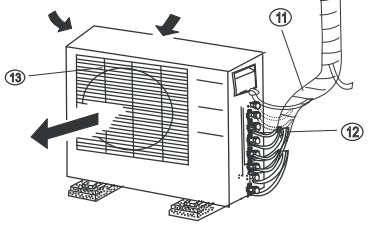

Duál/triál

LED kijelző panel

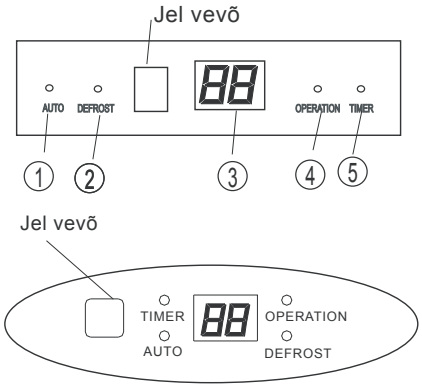

Fontos:

- A multi-split típusú légkondicionálóknál egy kültérihez többféle beltéri egység párosítható. Ezért az ebben az útmutatóban látható rajzok csak tájékoztató jellegûek. Az Ön készüléke ezektõl eltérhet. A leggyakoribb típust ismertetjük.
- A következõ oldalakon többféle beltérit is bemutatunk, melyek párosíthatók a kültérivel.

Beltéri egység

1. Elõlap
2. Lég beszívás
3. Légszûrõ
4. Lég kifúvás
5. Vízszintes légáram zsaluja
6. Függõleges légáram zsaluja
7. Kijelzõ panel
8. LED kijelzõ ablaka
9. Távszabályzó
10. Kézi vezérlés gombja (az elõlap mögött)

Kültéri egység

11. Hûtõközeg csövei és elektromos csatlakozás.
12. Szerviz szelepek
13. Lég kifúvás

Kijelzõ panel

AUTOMATA üzemmód lámpa
Automata üzemmódban világít.

DEFROST (leolvasztás) lámpa
Csak hûtõ-fûtõ modelleknél)
Ez a kijelzõ világít, amikor fûtés üzemmódban a légkondicionáló automatikusan olvasztja a jeget.

DIGITÁLIS KIJELZÕ
Az aktuálisan beállított hõmérsékletet jelzi ki a légkondicionáló bekapcsolt állapotában.
.
.

OPERATION (bekapcsolva) kijelzõ:
Ez a kijelzõ, az áram alá helyezéskor villog, bekapcsolt állapotban folyamatosan világít.

TIMER (idõzítés) kijelzõ:
Akkor világít, ha idõzítést állítottunk be.

A fõbb részek nevei

Beltéri egység

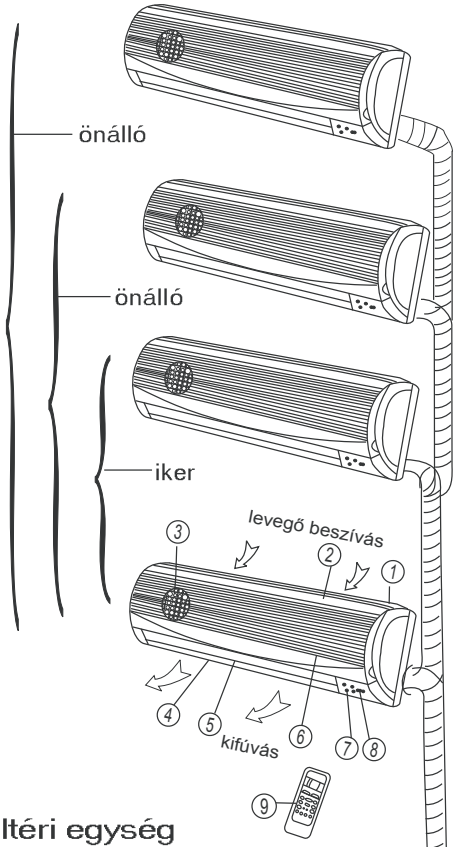

Kültéri egység

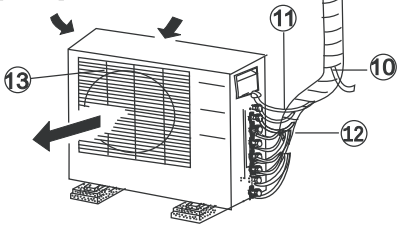

DISPLAY PANEL

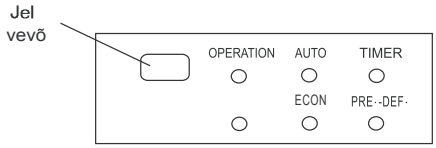

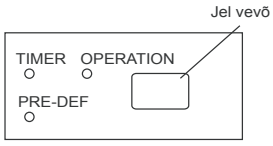

Beltéri egység

① Elõlap kerete
② Elõlap
③ Légszûrõ
④ Vízszintes légáram zsaluja
⑤ Függõleges légáram zsaluja
⑥ Levegõ hõmérséklet érzékelõ
⑦ Kijelzõ panel
⑧ Infravörös jel vevõ
⑨ Távszabályzó

Kültéri egység

⑩ Hûtõközeg csövei és cseppvíz csatlakozó.
⑪ Elektromos csatlakozás.
⑫ Szerviz szelepek.
⑬ Ventilátor rács

KIJELZÕ PANEL

OPERATION (bekapcsolva) kijelzõ:
Ez a kijelzõ, az áram alá helyezéskor másodpercenként egyet villan, bekapcsolt állapotban állandóan világít.

TIMER (idõzítés) kijelzõ:
Akkor világít, ha idõzítést állítottunk be.

PRE-DEF. Lámpa (Csak hûtõ fûtõ modelleknél). Ez a kijelzõ világít, amikor fûtés üzemmódban a légkondicionáló automatikusan olvasztja a kültéri egységrõl a jeget, vagy a hideg lég befúvást gátló funkció aktív.

AUTOMATA üzemmód lámpa
Automata üzemmódban világít.
.

ECON lámpa:
Ez a lámpa világít, ha a légkondicionáló gazdaságos üzemmódban mûködik.

A fõbb részek nevei

Beltéri egység

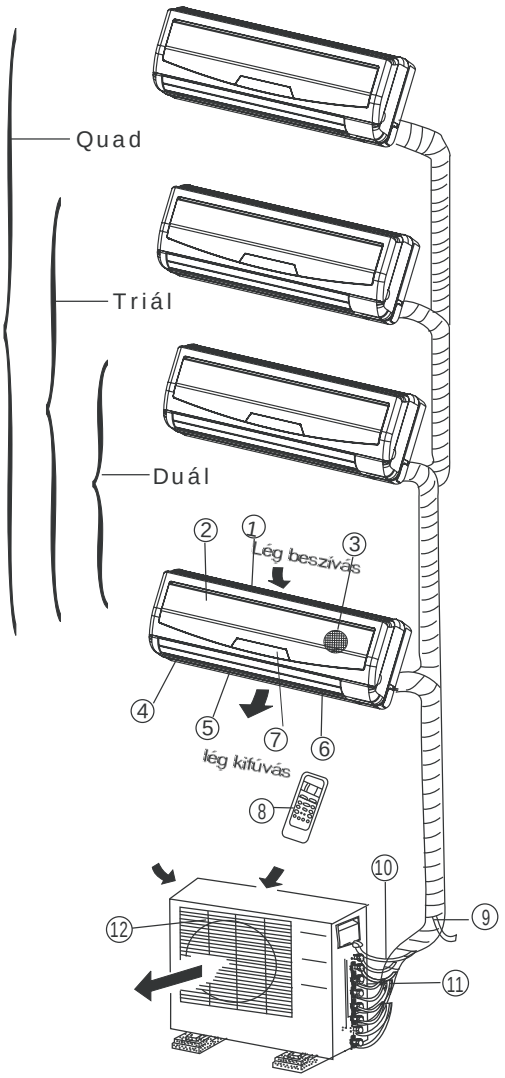

LED kijelzõ panel

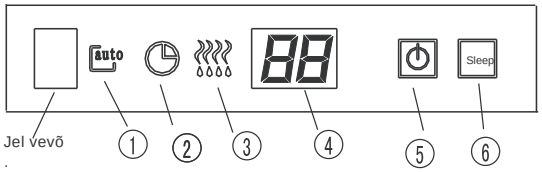

Beltéri egység

① Elõlap kerete
② Elõlap
③ Légszûrõ
④ Vízszintes légáram zsaluja
⑤ Függõleges légáram zsaluja
⑥ Levegõ hõmérséklet érzékelõ
⑦ Kijelzõ panel
⑧ Távszabályzó

Kültéri egység

⑨ Hûtõközeg csövei és cseppvíz csatlakozó.
⑩ Elektromos csatlakozás
⑪ Szerviz szelepek.
⑫ Ventilátor rács

LED KIJELZÕ PANEL

① AUTOMATA üzemmód lámpa
Automata üzemmódban világít.
.

② TIMER (idõzítés) kijelzõ:
Akkor világít, ha idõzítést állítottunk be.
.

③ PRE.-DEF. lámpa
(Csak hûtõ fûtõ modelleknél).
Ez a kijelzõ világít, amikor fûtés üzemmódban a légkondicionáló automatikusan olvasztja a kültéri egységrõl a jeget, vagy a hideg lég befúvást gátló funkció aktív.

④ DIGITÁLIS KIJELZÕ
Az aktuálisan beállított hõmérsékletet jelzi ki a légkondícionáló bekapcsolt állapotában.

⑤ OPERATION (bekapcsolva) kijelzõ:
Ez a kijelzõ, az áram alá helyezéskor villog, bekapcsolt állapotban folyamatosan világít.

⑥ SLEEP lámpa
Ez a lámpa világít, ha a légkondicionáló Energia takarékos üzemmódban mûködik.

LCD kijelzõ

MEGJEGYZÉS: Az Ön készülékének LCD kijelzõje az alábbi képeken látható példányok valamelyikére hasonlít:

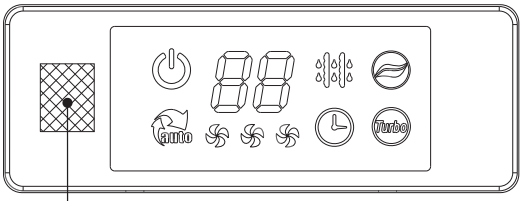

Jel vevõ

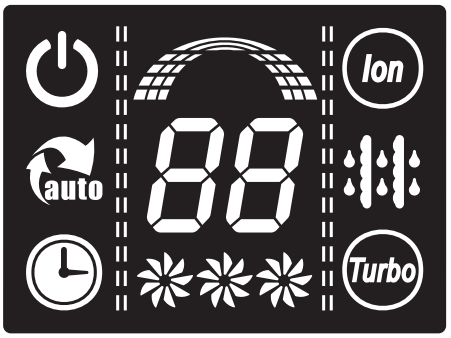

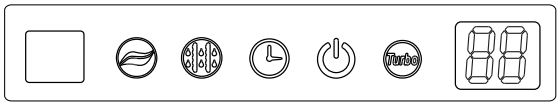

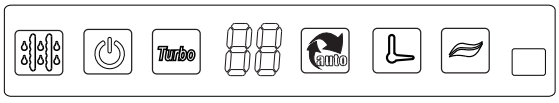

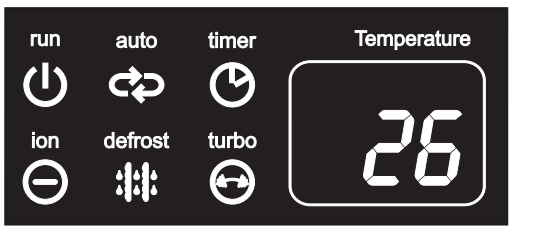

BEKAPCSOLÁS kijelzõ
A légkondicionáló bekapcsolt állapotában világít.

AUTOMATA üzemmód kijelzõ
Automata üzemmódban világít.

LEOLVASZTÁS kijelzõ
(Csak hûtõ/ fûtõ készülékeknél):
Akkor világít, amikor a légkondicionáló automatikusan jégteleníteni kezd, illetve ha fûtés üzemmódban az elõfûtés aktív.

IDÕZÍTÉS kijelzõ
Idõzítés bekapcsolt állapotában világít.

TISZTA LEVEGõ kijelzõ (opcionális)
Világít, ha a CLEAN AIR funkciót bekapcsolta.

TURBO kijelzõ
A TURBO funkció bekapcsolt állapotát mutatja hûtés vagy fûtés üzemmódban.

DIGITÁLIS KIJELZÕ
A légkondicionáló bekapcsolt állapotában a beállított hõfokot mutatja.
Ha az öntisztítás (SELF CLEAN) funkciót bekapcsolja, akkor a kijelzõn. " SC "

VENT. SEBESSÉG kijelzõ
A ventilátor sebességet mutatja: AUTO (semmi) és a 3 sebesség ALACSONY (✲)KÖZEPES (✲✲) és MAGAS (✲✲✲).

Megjegyzés: Ez az útmutató nem ismerteti a távszabályzó kezelését.
<<Távszabályzó kezelési útmutató>> külön füzetben található a beltéri egység dobozában.

Mûködési hõmérséklet

	Hûtés üzemmód	Fûtés üzemmód	Párátlanítás
Szoba hõmérséklet	17 ℃~ 32 ℃	0 ℃ ~30 ℃	10℃-32 ℃ (<21000Btu/h modellek) 17℃-32 ℃ (>21000Btu/h modellek)
Külsõ hõmérséklet	18 ℃ ~ 43 ℃ -15 ℃~ 43 ℃: (Csak téliesítõ szettel ellátott modelleknél) (21 ℃~ 52 ℃: Trópusi modelleknél.	-7 ℃ ~ 24 ℃	11℃-43 ℃ (<21000Btu/h modellek) 18℃-43 ℃ (>21000Btu/h modellek) 21 ℃~ 52 ℃ (Trópusi modellek)

Figyelem:
1. Ha a légkondicionáló a fent leírt hõmérséklet tartományokon kívül üzemel, biztonsági áramkörök, aktiválódnak és rendellenes mûködés fordulhat elõ.
2. Ha a szoba levegõ páratartalma magasabb mint 80%. a beltéri egység burkolatán kondenzvíz keletkezhet. Ilyenkor nyissa ki a zsalukat, hogy a légáramlat akadálytalan legyen, állítsa maximálisra a ventilátor sebességet. Ne feledje becsukni a nyílászárókat.
3. Az optimális mûködéshez szükséges a fentiek betartása.

Kézi vezérlés

A kézi vezérlést akkor használjuk, ha a távszabályzó üzemképtelen, vagy nem érhetõ el.

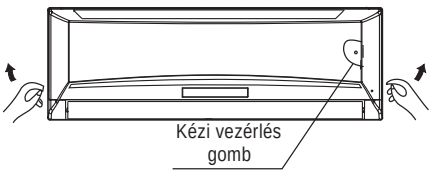

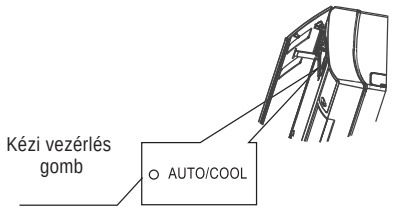

① Nyissa ki és óvatosan hajtsa fel az elõlapot amíg a reteszelést jelzõ kattanást meghallja.
② Nyomja meg a gombot. Az AUTO kijelzés világít ilyenkor AUTOMATA üzemben indul a készülék (a beállított hõmérséklet 24C)
③ Óvatosan csukja le az elõlapot.

FIGYELEM:

- A gomb többszöri megnyomásakor az üzemmód az alábbiak szerint változik: AUTO, COOL, OFF.
- Ezt az üzemmódot csak tesztelésre használják. Ha nem szükséges, ne alkalmazza.
- A távszabályzós vezérlésre visszaállításhoz egyszerûen használja a távszabályzót.

Légbefúvás irányának beállítása

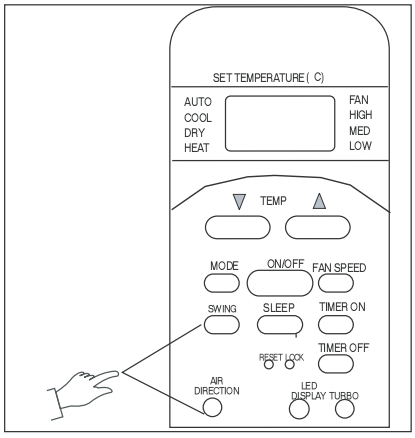

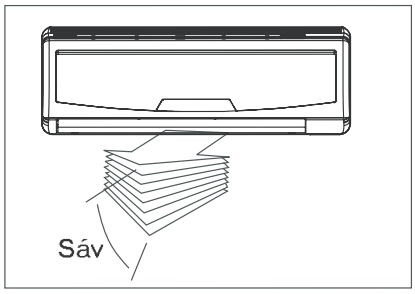

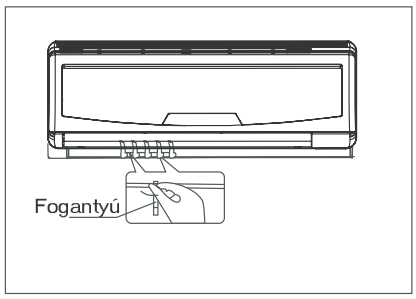

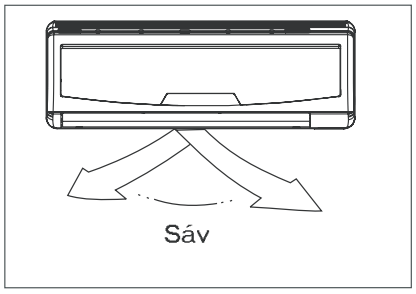

- A légkifúvás irányát helyesen állítsa be, ellenkezõ esetben kellemetlen lesz a légeloszlás.
- A vízszintes zsalut a távirányítóval állítsa be.
- A függ?leges zsalut kézzel állítsa be.

A függõleges légáram beállítása (le - fel)(Up--Down) irány.
A légkondicionáló bekapcsolt állapotában végezze el.
Folyamatosan nyomja az AIR DIRECTION gombot a távszabályzón a zsalu beállításához.
A finombeállításnál vegye figyelembe, hogy az AIR DIRECTION gomb 6° elmozdulást eredményez minden megnyomáskor.

A függõleges zsalu beállító karját kézzel mozgatva állítsa be a megfelelõ irányt. Közben ügyeljen arra, hogy ne tegyen kárt a vízszintes zsaluban, a függõleges zsaluban, vagy a ventilátor lapátban.
Amikor a légkondicionáló üzemel, a vízszintes zsalu egy meghatározott pozícióban van. A függõleges zsalut kézzel óvatosan mozgassa a megfelelõ pozícióba.
Megjegyzés: A beltéri egységeket különbözõ távszabályzókkat hozzák forgalomba.

Az automatikus fel-le legyezést a következõ módon kell beállítani.
A készülék bekapcsolt állapotában a távszabályzón
- Tartsa nyomva az AIR DIRECTION gombot kb. 2 másodpercig, vagy nyomja meg a SWING gombot A Vízszintes zsalu automatikusan legyezni kezd le-fel.
- A legyezés leállításához ismét nyomja meg a SWING gombot.

⚠ FIGYELEM

- A SWING funkció nem mûködik, ha a légkondicionáló ki van kapcsolva.
- Ne üzemeltesse a légkondicionálót hûtés üzemmódban hosszú ideig úgy, hogy a zsaluk lefelé irányítják a légáramot ellenkezõ esetben páralecsapódás keletkezhet a zsalun és a lecsepegõ víz a bútorokban kárt tehet.
- A vízszintes zsalut ne mozgassa kézzel. Mindig a SWING vagy az AIR DIRECTION gombot használja a zsalu beállításához. A kézi beállítás károsíthatja a finom mozgató mechanikát. Ha a zsalu rendellenesen mozog, indítsa újra a légkondicionálót.
- Ha a légkondicionálót a kikapcsolás után azonnal bekapcsolja, a vízszintes zsalu kb. 10 másodperc után kezd megfelelõen mozogni.
- A vízszintes zsalu nyitási szögét ne állítsa túl kicsire, mert ilyenkor korlátozza a szabad légáramlást, így rontja a hûtés vagy fûtés hatásfokát.
- Ne üzemeltesse e légkondicionálót csukott zsaluval.
- Ha a légkondicionálót a hálózathoz csatlakoztatja, a vízszintes zsalu kb. 10 másodpercig mozoghat, illetve hangot adhat ki. Ez nem hiba.

A távszabályzó mûszaki adatai

Modell	R51M/(C)E, R51M/BG(C)E
Tápfeszültség	3.0V (Alkáli elemek AAA típus 2 ×)
A legalacsonyabb mûködési feszültég	2.0V
Adás hatósugara	8m (3.0 feszültség esetén, akár 11m)
Környezeti hõmérséklet	-5℃~ 60℃

Mûszaki adatok

1. Üzemmód: AUTO 、COOL 、DRY 、
   HEAT (csak hûtõ modelleknél a fûtés nem érhetõ el) és FAN .
2. Idõzítés 24 órás.
3. A beltéri egységen beállítható hõfok: 17 C~30 C.
4. LCD (folyadék kristályos kijelzõ)
5. Háttér világítás (csak az R51M/BG(C)E modelleknél)

A Távszabályzó gombjainak ismertetése

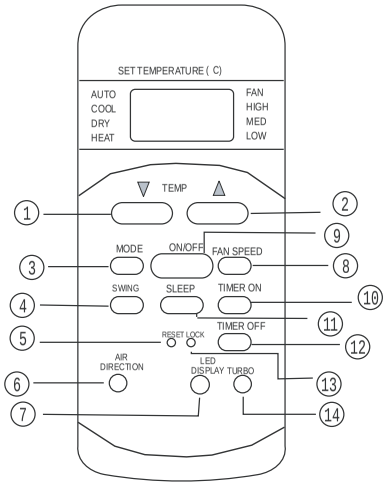

1. ábra

① TEMP gomb ▼Nyomja meg ezt a gombot a hõmérséklet csökkentéséhez

② TEMP gomb ▲Nyomja meg ezt a gombot a hõmérséklet növeléséhez.

③ MODE (üzemmód): A gomb minden megnyomásakor változik az üzemmód az alábbi sorrendben:

⚠ MEGJEGYZÉS : A csak hûtõ modellek esetén a fûtés üzemmód nem érhetõ el.

④ SWING gomb: A gomb megnyomásával billentheti el a vízszintes zsalut.

⑤ RESET gomb: A RESET gomb megnyomása után minden beállítható érték a gyári alapbeállításra áll vissza.

⑥ AIR DIRECTION gomb : Nyomja meg és hamar engedje el ilyenkor a vízszintes zsalu mozogni kezd le-fel. Kb. 6 fokot mozdul a gomb minden gombnyomáskor. Ha több mint 2 másodpercig nyomva tartja a gombot, az automata legyezés beindul. ha ezután újra megnyomja a gombot, a zsalu mozgása leáll.
Amikor a zsalu olyan helyzetbe ér, ami már befolyásolja a hatékonyságot, automatikusan irányt vált
(ez a funkció nem minden modellnél érhetõ el).
.

⑦ LED DISPLAY gomb : Ennek segítségével lehet a beltéri egység kijelzõjét ki/ be kapcsolni (csak a LED kijelzõs beltéri egységek esetében).

⑧ FAN SPEED gomb : A ventilátor sebességet állítja 4 lépésben AUTO 、LOW 、MED vagy HIGH. A gomb minden megnyomásakor a ventilátor sebesség változik.

⑨ ON/OFF gomb : Ezzel lehet a légkondicionálót ki/ be kapcsolni.
.

⑩ TIMER ON gomb : Nyomja meg a gombot a bekapcsolási késleltetés beállításához. a gomb minden megnyomásakor 30 perccel nõ a késleltetés. Ha eléri a 10:00-t, utána minden gombnyomás 60 perccel növeli a késleltetés idejét.
A késleltetés törléséhez csak, állítsa az értéket 0:00-ra.

⑪ SLEEP gomb : Nyomja meg a gombot az energia takarékos üzemmódba lépéshez. Újbóli megnyomáskor törli ezt az üzemmódot. Ez az üzemmód csak COOL, HEAT és AUTO üzemmódokon belül használható, hogy a szobahõmérsékletét az Önnel legkellemesebb értéken tartsa.

⚠MEGJEGYZÉS : *Amikor a légkondicionáló SLEEP üzemmódban üzemel, törli ezt az üzemmódot, ha bármelyik egyéb gombot megnyomja.*

⑫ TIMER OFF gomb : Nyomja meg a gombot a kikapcsolási késleltetés beállításához. A gomb minden megnyomásakor 30 perccel nõ a késleltetés. Ha eléri a 10:00-t, utána minden gombnyomás 60 perccel növeli a késleltetés idejét.
A késleltetés törléséhez csak, állítsa az értéket 0:00-ra.

⑬ LOCK gomb: Ha megnyomja a süllyesztett LOCK gombot, minden beállítást zárol és a távszabályzó nem fogad el a LOCK-on kívül semmilyen más parancsot. A zárolás feloldásához nyomja meg ismét a LOCK gombot.

⑭ TURBO gomb: Nyomja meg ezt a gombot COOL üzemmódban. A légkondicionáló erõteljes hûtés üzemben dolgozik. A TURBO funkció törléséhez nyomja meg ismét a gombot. (A TURBO funkció nélküli beltéri egységeknél nem alkalmazható).

A kijelzõ ikonjai

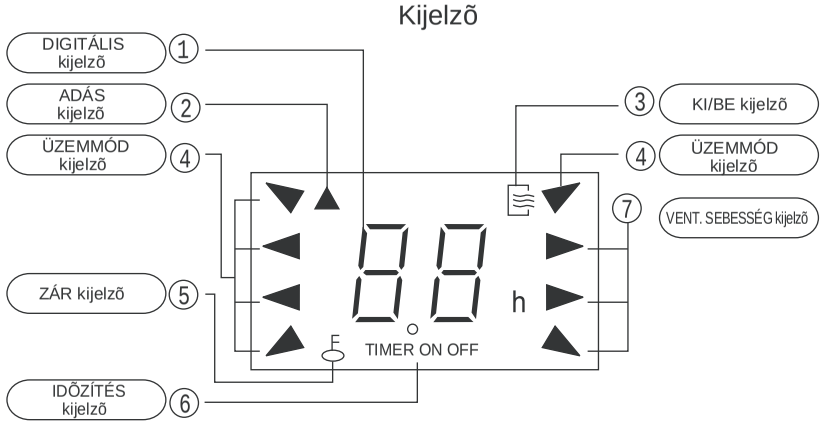

2. ábra

① DIGITAL DISPLAY **(digit. kijelzõ)** : Ez a kijelzõ mutatja a beállított hõfokot, vagy TIMER üzemmódban, a KI vagy bekapcsolási idõzítés értékét. FAN üzemmódban semmit nem jelez ki

② TRANSMISSION **(adás kijelzõ)** : Ez a kijelzõ villan egyet, ha a távszabályzó jelet ad a beltéri egység felé.

③ ON/OFF kijelzés : Ez az ikon jelenik meg, ha a légkondicionálót a távszabályzóval bekapcsolta. Eltûnik az ikon, ha a távszabályzóval kikapcsolja.

④ OPERATION MODE (üzemmód kijelz?) : Nyomja meg a MODE gombot, az aktuális üzemmódot jelzi ki -"AUTO", "COOL", "DRY", "HEAT"(csak hûtõ modelleknél nincs) , or "FAN"

⑤ LOCK **(zár) kijelzõ** : LOCK kijelzést lát, ha megnyomja a LOCK gombot. Nyomja meg ismét a LOCK gombot és a kijelzés eltûnik.

⑥ TIMER **kijelzõ** : A kijelzõnek ez az ikonja mutatja az idõzítõ állapotát. Ha csak a bekapcsolási késleltetés van beállítva akkor TIMER ON. Ha csak a kikapcsolási késleltetés van beállítva akkor TIMER OFF. Ha mindkét késleltetés be van állítva akkor TIMER ON-OFF felirat látszik, ami azt jelenti, hogy a ki és bekapcsolási idõzítés is be van állítva.

⑦ FAN SPEED **(vent. sebesség) kijelzõ** : Nyomja meg a FAN SPEED gombot és állítsa be a kívánt ventilátor sebességet (Auto-Low-Med-High). a kiválasztott sebesség megjelenik az LCD kijelzõn.

⚠ MEGJEGYZÉS : *A 2-es ábrán jelzett minden ikon a jobb érthetõség miatt lett közölve. Az Ön készülékének kijelzõje eltérhet ettõl.*

.

A távszabályzó használata

Az elemek behelyezése, cseréje

A távszabályzóba 2 db AAA típusú alkáli elemet tegyen.

1. Az elemek behelyezéséhez tolja el az elemtartó fedelét és helyezze be az elemeket, közben ügyeljen a (+és -) jelzésekre, majd tegye vissza a fedelet.
2. Az elemek cseréjéhez a fenti módszert kövesse.

⚠ MEGJEGYZÉS

1. Az elemek cseréjekor ne használjon 1 db új és egy használt elemet. Mindig 2 db egyforma új elemet helyezzen be. Ezzel a hibás mûködést akadályozhatja meg.
2. Ha a távszabályzót több hétig nem használja, vegye ki az elemeket, ellenkezõ esetben az elemekbõl szivárgó sav tönkreteheti az elemtartó fém részeit.
3. Normál üzemeltetés mellet az elemek élettartama kb. 6 hónap.
4. Cserélje ki az elemeket, ha a beltéri egység nem csipog a távszabályzó gombjának megnyomásakor.

AUTOMATIC OPERATION (automatikus üzemmód)

Helyezze áram alá a légkondicionálót. Az OPERATION kijelzõ villogni kezd, majd 6 villanás után elalszik.

.

1. A MODE gombbal válassza ki az AUTO üzemmódot.
2. Nyomja meg a TEMP gombot és állítsa be a kívánt hõmérsékletet. A legkellemesebb hõmérséklet beállítás körülbelül 21℃ és 28℃ között van.
3. Nyomja meg a ON/OFF gombot, ezzel indítsa a készüléket. Az OPERATION lámpa világítani kezd. A ventilátor sebesség (FAN SPEED) automatikusan beáll és Ön már nem tudja módosítani. A kijelzõrõl is eltûnik a FAN SPEED kijelzés.
4. Az üzemmód törléséhez nyomja meg ismét az ON/OFF gombot.

⚠ MEGJEGYZÉS

1. AUTO üzemmódban a légkondicionáló logikusan választ a COOL, FAN és HEAT üzemmódok közül a valós, és a távszabályzón beállított hõmérséklet közötti arány kiértékelésével.

2. Ha az AUTO üzemmód Önnek nem kellemes, válasszon egy másik üzemmódot.

COOL (h?tés) / HEAT (fûtés csak hûtõ fûtõ modelleknél) és FAN (ventilátor) üzemmód

1. Ha az AUTO üzemmód Önnek nem kellemes, választhatja a COOL (hûtés), HEAT (fûtés) vagy FAN (ventilátor) üzemmódok egyikét.
2. Állítsa be a kívánt hõmérsékletet a fel/ le nyilakkal. Hûtés üzemmódban a legkellemesebb hõmérséklet beállítás 21℃ vagy az felett. Fûtés üzemmódban a legkellemesebb beállítás 28℃ vagy az alatt.
3. Nyomja meg a FAN SPEED gombot és állítsa a sebességet AUTO, HIGH, MED vagy LOW állásba.
4. Nyomja meg a ON/OFF gombot, az operation lámpa világítani kezd a légkondícionáló mûködni kezd az Ön által beállított paraméterekkel Nyomja meg ismét az ON/OFF gombot, ezzel leállíthatja.

⚠ MEGJEGYZÉS

- *FAN (ventilátor) üzemmódban nem tudja a szoba hõfokát megváltoztatni. Ilyenkor csak légkeverés történik.*

DRY (párátlanítás)

1. Nyomja meg a MODE gombot és válassza a DRY-t.
2. Nyomja meg a TEMP gombot a hõmérséklet beállításhoz 21℃ - 28℃-ig.
3. Nyomja meg a ON/OFF gombot, az OPERATION LED világít és a légkondicionáló DRY üzemmódban LOW (alacsony) ventilátor sebességgel üzemel. Az ON/OFF gomb megnyomásával kikapcsolhatja.

⚠ MEGJEGYZÉS

A beállított és a valós hõmérséklet függvényében a légkondicionáló, párátlanítás üzemmódban automatikusan ki/be kapcsolja a kompresszort és így hûtés és ventilátor módban dolgozik.

Id?zítés

Nyomja meg a TIMER ON gombot a bekapcsolási. és a TIMER OFF gombot a kikapcsolási idõzítéshez.

1. A bekapcsolási késleltetés beállítása .

1.1 Nyomja meg a TIMER ON gombot ekkor a kijelzõ az utolsó beprogramozott bekapcsolási késleltetést mutatja és "h" kijelzés látszik. Ilyenkor a távszabályzó készen áll az indítási késleltetés újra programozására.

1.2 Nyomja meg mégegyszer a TIMER ON gombot és új indítási késleltetést állíthat be.

1.3 Az idõzítés (TIMER ON) beállítása után kb. 1 másodperc elteltével továbbítja az adatokat a távszabályzó a beltéri egység felé. Ezután kb. újabb 2 másodperc múlva a "h" kijelzés eltûnik a kijelzõrõl és újra a beállított hõmérséklet jelenik meg a digitális kijelzõn.

2. A kikapcsolási késleltetés beállítása.

2.1 Nyomja meg a TIMER OFF gombot ekkor a kijelzõ az utolsó beprogramozott kikapcsolási késleltetést mutatja és "h" kijelzés látszik. Ilyenkor a távszabályzó készen áll az kikapcsolási késleltetés újra programozására.

2.2 Nyomja meg mégegyszer a TIMER OFF gombot és új kikapcsolási késleltetést állíthat be.

2.3 Az idõzítés (TIMER OFF) beállítása után kb. 1 másodperc elteltével továbbítja az adatokat a távszabályzó a beltéri egység felé. Ezután kb. újabb 2 másodperc múlva a "h" kijelzés eltûnik a kijelzõrõl és újra a beállított hõmérséklet jelenik meg a digitális kijelzõn.

Hogyan mûködik a légkondicionáló

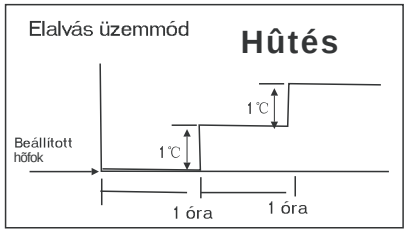

AUTOMATIKUS üzemmód

- Amikor automatikus üzemmódba kapcsolja a légkondicionálót, az automatikusan hûtés, fûtés vagy ventilátor üzemmódba indul el a beállított, és a valós szobahõmérséklettõl függõen (csak hõszivattyús modellek esetében).
- A légkondicionáló tartja az Ön által beállított hõfokot
- Ha az AUTO üzemmód Önnek nem kényelmes, kézzel válassza ki a kívánt üzemmódot.

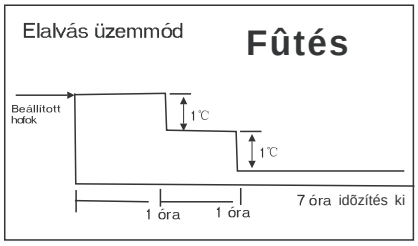

ELALVÁS üzemmód

Amikor a SLEEP gombot megnyomja a távszabályzón hûtés, fûtés (csak hõszivattyús modellnél), vagy automata üzemmódban a légkondicionáló automatikusan növeli (h?téskor), csökkenti (fûtéskor)1℃/ óra a hõfokot.
A hõmérséklet változtatás 2 óra elteltével leáll. A légkondicionáló 7 óra múlva kikapcsol. A ventilátor sebesség SLEEP üzemmódban automatikusan vezérelt. Ez az üzemmód a legkényelmesebb és a leg energiatakarékosabb.

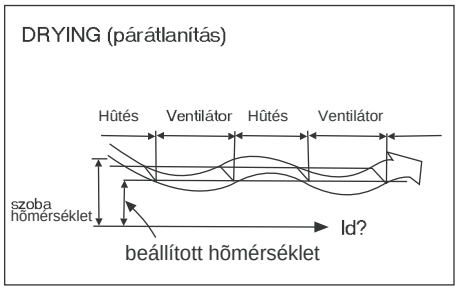

DRYING (párátlanítás) üzemmód

- A párátlanítás üzemmód, a beállított és a valós szobahõmérséklet figyelembevételével végzi a párátlanítást.
- Párátlanítás közben a készülék automatikusan kapcsolja ki/be a hûtés üzemmódot, vagy csak ventilátor üzemben dolgozik. A ventilátor sebességet az automatika szabályozza. kijelzés AUTO a ventilátor sebesség alacsony.

Optimális mûködés

Az optimális mûködéshez a következõket kell betartani:

- Úgy állítsa be a levegõ kifúvását a zsalukkal, hogy a hideg levegõ ne az ott tartózkodó emberekre irányuljon.
- A hõmérsékletet a lehetõ legkomfortosabbra állítsa. Ne állítson be túlhûtést vagy túlfûtést.
- Csukja be a nyílászárókat, ellenkezõ esetbe a hûtés vagy fûtés nem hatékony.
- Használja a bekapcsolási idõzítést a készülék bekapcsolásához. Ezzel kellemes hõmérséklet várja, mikor hazaér.
- Ne takarja le a kültéri és beltéri egység szívó és kifúvó nyílásait. Ez csökkenti a hatásfokot és növeli az energia fogyasztást. Rossz esetben, még le is állhat a légkondicionáló.
- Rendszeresen tisztítsa a légszûrõt, ellenkezõ esetben csökken a teljesítmény.
- Ne zárja le teljesen a vízszintes zsalut.

Üzemmód kiválasztás

Ha több beltéri egyég egyidejûleg üzemel, a másodikként bekapcsolt beltéri egységnél nem választható olyan üzemmód, mely összeférhetetlen az elsõ beltéri üzemmódjával. amennyiben az üzemmódokat nem helyesen választotta meg, és összeférhetetlen a két beltéri üzemmódja, a kijelzõ panelen található TIMER és a DEF lámpák másodpercenként 5-ször villognak. Ezt a helyes üzemmód választással lehet megszûntetni.

.

Az összeférhetetlen üzemmódok táblázata:

B egység / A egység	HŰTÉS	FŰTÉS	PÁRÁTLANÍTÁS	VENTILÁTOR	AUTOMATA
HÛTÉS	Engedélyez	Tilt	Engedélyez	Engedélyez	Csak olyan üzemmódban mûködik, mint az elsõ egység.
FÛTÉS	Tilt	Engedélyez	Tilt	Tilt	
PÁRÁTLANÍTÁS	Engedélyez	Tilt	Engedélyez	Engedélyez	
VENTILÁTOR	Engedélyez	Tilt	Engedélyez	Engedélyez	
KÖTELEZÕ HÛTÉS	Csak olyan üzemmódban mûködik, mint az elsõ egység.				
AUTOMATA **HÛTÉS**	Engedélyez	Tilt	Engedélyez	Engedélyez	
AUTOMATA **FÛTÉS**	Tilt	Engedélyez	Tilt	Tilt	
AUTOMATA VENT.	Engedélyez	Tilt	Engedélyez	Engedélyez	

Megjegyzés: a fenti táblázat több beltéri egységes készüléknél is alkalmazható kivéve a fûtés üzemmódban.
Három beltéris konfigurációnál, ha az egyik beltéri (A1) fûtésre kapcsol, a másik két beltéri egység (A2 és B egységek) megszûntetik a hûtést és ventilátor üzemmódban mûködnek tovább.
A bekapcsolást jelzõ LED világít. Amikor A1 egység hûtésre vált, az A2 és a B egység automatikusan hûtés üzemmódban indul újra.

Optimális mûködés

Az optimális mûködéshez a következõket kell betartani:

- Úgy állítsa be a levegõ kifúvását a zsalukkal, hogy a hideg levegõ ne az ott tartózkodó emberekre irányuljon.
- A hõmérsékletet a lehetõ legkomfortosabbra állítsa. Ne állítson be túlhûtést vagy túlfûtést.
- Csukja be a nyílászárókat, ellenkezõ esetben a hûtés vagy fûtés nem hatékony.
- Használja a bekapcsolási idõzítést a készülék bekapcsolásához hogy kellemes hõmérséklet várja, mikor hazaér.
- Ne takarja le a kültéri és beltéri egység szívó és kifúvó nyílásait. Ez csökkenti a hatásfokot és növeli az energia fogyasztást. Rossz esetben, még le is állhat a légkondicionáló.
- Rendszeresen tisztítsa a légszûrõt, ellenkezõ esetben csökken a teljesítmény.
- Ne zárja le teljesen a vízszintes zsalut.

JAVASLAT: Azokat a készülékeket, melyek elektromos fûtõszállal is el vannak látva, 0°C, alatti a külsõ hõmérséklet esetén hagyják a konnektorba bedugva, hogy a fûtõszál melegedjen, és ezért finoman mûködjön a légkondicionáló.

Karbantartás, ápolás

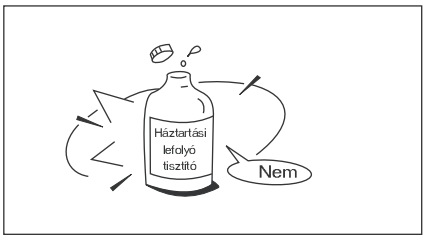

A rács, burkolat és távszabályzó tisztítása

- Tisztítás elõtt áramtalanítsa a készüléket. Törölje puha száraz ruhával. Ne használjon oldószereket.

Megjegyzés: Tisztítás elõtt feltétlenül húzza ki a hálózati kábelt a konnektorból.

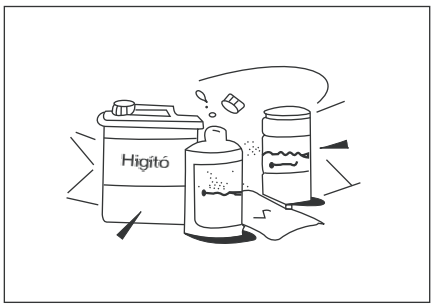

⚠ Figyelem!

- Ha a beltéri egység nagyon koszos, egy enyhén nedves puha ruhával törölje le.
- A mûanyagok tisztításához ne használjon vegyi anyaggal kezelt ruhát.
- Ne használjon benzint, higítót, súrolószert vagy hasonló anyagokat. Ezek elszínezõdést, deformációt okozhatnak.
- Soha ne használjon meleg 40 C °-nál melegebb vizet. Az elõlap deformálódhat elszínezõdhet.

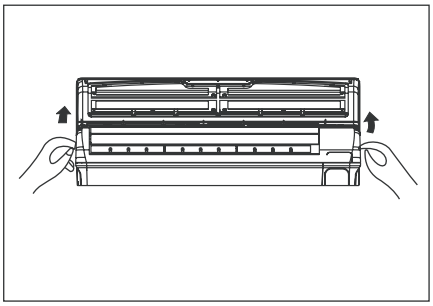

A szûrõ tisztítása

A eltömõdött szûrõ a hatékonyságot rontja, ezért tisztítsa a szûrõt kéthetente.

1. Óvatosan nyissa fel az elõlapot addig amíg a reteszelést jelzõ kattanást hallja.
2. Fogja a légszûrõ fogantyúját és enyhén emelje meg, így vegye ki a helyérõl, majd húzza lefelé.
3. Vegye ki a szûrõt a beltéri egységbõl.
   - Tisztítsa a szûrõt kéthetente.
   - Porszívózza ki, ha nagyon szennyezett, vízzel mossa le és szárítsa 40C foknál hûvösebb helyen.

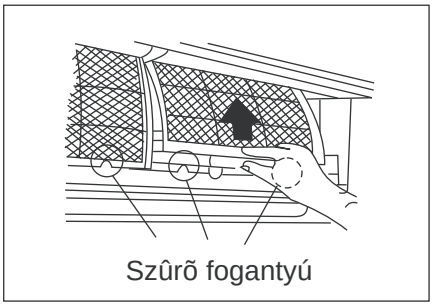

Szûrõ fogantyú

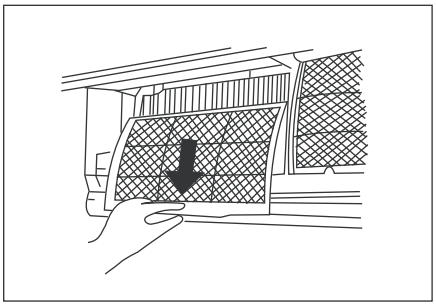

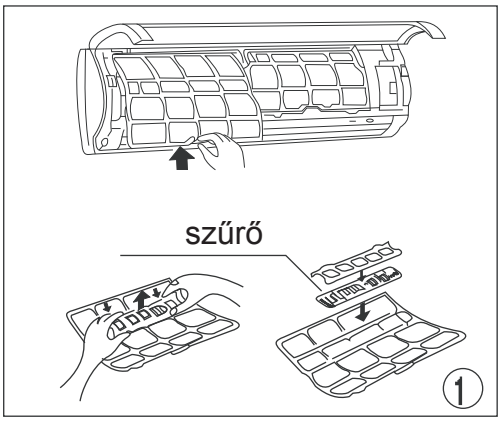

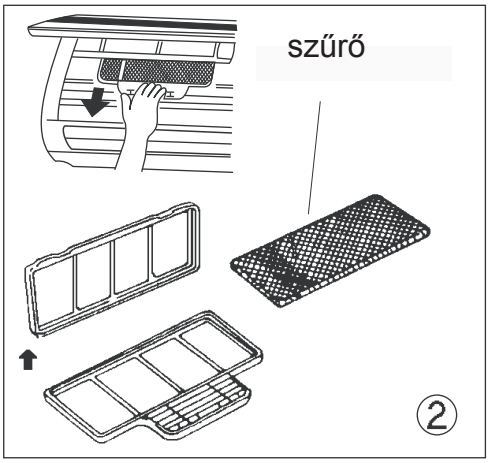

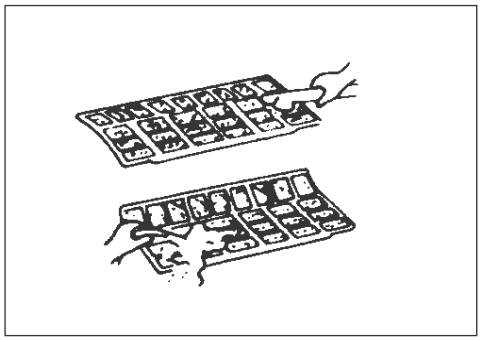

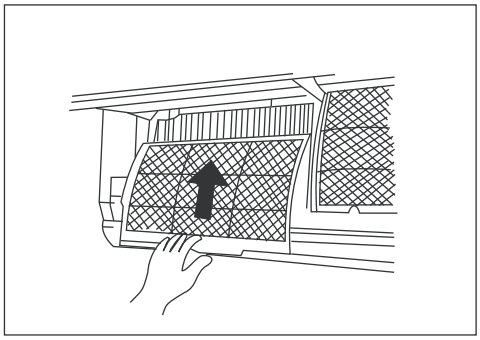

4. Távolítsa el a szivacsos szûrõt a keretbõl,
   (A szivacsos szûrõ kivétele és visszaszerelése
   modellenként változó,
   ezért figyelje a rajzokat, ① és ② -vel jelöltük.
   - Tisztítsa a szivacsos szûrõt legalább havonta egyszer,
     és cserélje 4-5 havonta.
   - Porszívózza ki, esetleg mossa ki langyos vízzel,
     majd szárítsa meg sugárzó hõtõl mentes helyen.
5. Tegye vissza a szûrõt az eredeti helyére.
6. Tegye vissza a durva szûrõ felsõ felét a beltéri egységbe
   közben ügyeljen arra, hogy helyesen illeszkedjen
   a jobb és bal oldala.

Karbantartás

Ha a készûléket hosszabb ideig nem kívánja használni, a következõket végezze el:

(1) Ventilátor üzemmódban járassa a légkondicionálót kb. fél napig, hogy kiszáradjon.
(2) Állítsa le a légkondicionálót és húzza ki a konnektorból. Vegye ki az elemeket a távszabályzóból.
(3) A kültéri egységet rendszeresen szakemberrel kell tisztíttatni és karbantartást végeztetni. Lépjen kapcsolatba a felszerelést végzõ szakemberrel.

Újbóli bekapcsolás elõtti ellenõrzés

- Dugja be a konnektorba, ellenõrizze a kábel épségét.
- Ellenõrizze, hogy a szûrõ a helyén van.
- Ellenõrizze, hogy a kültéri és beltéri egység légcseréje biztosítva van, nincs elzárva, letakarva.

⚠ Figyelem

- Ne érintse meg a beltéri egység fém részeit a szûrõ kivételekor, mert azok élesek és sérülést okozhatnak.
- Ne használjon vizet a készülék belsejének. tisztításakor, mert a víz rontja a szigetelést és ez áramütéshez vezethet.
- A tisztítás megkezdése elõtt gyõzõdjön meg arról, hogy a légkondicionáló áramtalanítva van.

Kötelező időszakos karbantartás (nem ingyenes!)

A klímaberendezések a szakszerű beszerelésen, beüzemelésen túlmenően időszakosan karbantartást igényelő készülékek, ezért azok elvégzése (elvégeztetése) garanciális feltétel.
Ahhoz, hogy a berendezés megbízhatóan és energiatakarékosan üzemeljen, normál üzemi körülmények között csak hűtős készüléknél évente legalább egyszeri (szezon kezdetekor), hőszivattyús berendezéseknél, pedig évente legalább kétszeri (tavaszi, őszi) karbantartás javasolt.
Amennyiben közepesen nehéz, nehéz, esetleg extrém körülmények között üzemel a berendezés, akkor sokkal gyakrabban kell elvégezni a karbantartási munkákat.
A szükséges gyakoriságra vonatkozóan kérjen útmutatást a beszerelő szakembertől és azt jegyeztesse be a kezelési utasítás elején lévő, arra a célra szolgáló rovatba.

Az időszaki karbantartás során elvégzendő műveletek:

- **a készülék mechanikai állapotának (törés, repedés, lazulás, szigetelések, vibrációk, rezgések stb.) ellenőrzése szükség szerinti megszüntetése**
- **a hőcserélők tisztaságának ellenőrzése, szükség szerinti megtisztítása**
- **a hűtőközeg töltet meglétének ellenőrzése, szivárgásvizsgálat (szivárgás esetén a szivárgás megszüntetése és a készülék újbóli üzembehelyezése a módosított szerviztechnológia szerint)**
- **beszívott levegő hőmérséklet mérés**
- **befújt levegő hőmérséklet ellenőrzés**
- **az áramfelvétel ellenőrzése**
- **hűtőközeg nyomás ellenőrzés**
- **a készülék üzem közbeni zajszintjének ellenőrzése**
- **a biztonsági és szabályzó elemek ellenőrzése, szükség szerinti beállítása**
- **teljes üzemi próba (az összes funkció kipróbálása és ellenőrzése)**

A módosított szerviztechnológiai előírásai szerint az elvégzett vizsgálatot dokumentálni kell, ezért a fenti műveletek elvégzéséről készített, a mérési eredményeket is rögzítő munkalap egy példányát mindig kérje el a karbantartást végző szerelőtől és azt tegye a Jótállási jegyhez.

Tanácsok a helyes használathoz

Normál használat közben a következõk történhetnek.

1. A légkondicionáló védelme.
   Kompresszor védelem
   - A kompresszor, a leállása után 3 percen belül nem indul újra.
     Hideg levegõ befúvásának tiltása (fûtés üzemmódban).
   - A készüléket úgy tervezték, hogy Fûtés üzemmódban addig ne fújjon be levegõt, amíg a hõcserélõ fel nem melegszik, pl:
     A) Amikor a fûtést beindítjuk.
     B) Leolvasztáskor.
     C) Alacsony hõmérsékletû fûtésnél.
   - Leolvasztáskor a kültéri vagy beltéri ventilátor leáll egy idõre (csak hõszivattyús modelleknél).

   - A kültéri egységen fûtés üzemmódban jég képzõdhet magas páratartalom esetén. a jegesedés rontja a légkondicionáló hatásfokát.
   - Ilyen állapotban, a légkondicionáló leállítja a fûtést és jégteleníteni kezd.
   - A jégtelenítés idõtartama 4 tõl 10 percig tarthat a hõmérséklettõl és a kültéri egységen keletkezett jég mennyiségétõl függõen.

2. Amikor fehér köd áramlik a légkondicionálóból
   - A fehér köd a szobahõmérséklet és a befújt levegõ hõmérséklete közötti nagy különbség esetén alakulhat ki, ha a szobában magas a páratartalom.
   - Fehér köd akkor is keletkezhet, ha a leolvasztáskor keletkezõ magas páratartalom esetén fûtés üzemmódba kapcsol a készülék.

3. Gyenge zaj hallatszik a légkondicionálóból
   - Gyenge sziszegõ hangot hallhat amikor a kompresszor üzemelés után leáll. Ez a hang a hûtõközeg áramlásának változása miatt hallható.
   - Gyenge nyikorgás/pattogás hallatszik. Ez akkor következhet be, amikor a kompresszor leáll. A beltéri egység alkatrészeinek a hõmérséklet változás miatti méret változása okozza.
   - Gyenge zajt okozhat a vízszintes zsalu mozgása (alaphelyzetbe áll) a hálózati feszültség bekapcsolásakor.

4. Por áramlik a beltéri egységbõl.
   Ha a légkondicionáló hosszabb ideig állt, ez teljesen természetes.
   Az állás utáni elsõ bekapcsoláskor a ventilátor lefújja a port a hõcserélõrõl.

5. A beltéri egység furcsa szagot áraszt.
   Ez a szag valószínûleg a környezetbõl felvett szagok tömény változata. A bútorokból, kárpitból, vagy helyiségben használt anyagokból származik.

6. A légkondicionáló hûtés vagy fûtés üzemmódból ventilátor üzemmódba kapcsol.
   (fûtés üzemmód csak hõszivattyús modelleknél érhetõ el).
   Amikor a beltéri hõmérséklet eléri a beállított értéket, a kompresszor automatikusan kikapcsol és ezután csak légkeringetést végez a légkondicionáló. A kompresszor automatikusan újra indul, ha a beltéri hõmérséklet kb. 1C fokkal eltér a beállított értéktõl.
   .

7. Víz csepeghet a beltéri egység burkolatáról, ha magas páratartalmú környezetben hûtés üzemmódban üzemeltetik. Ilyenkor állítsa a zsalukat teljesen nyitott helyzetbe, hogy a lehetõ leggyorsabb légcserét tegye lehetõvé, és válassza a maximális ventilátor sebességet.

8. Fûtés üzemmód (csak hõszivattyús modelleknél)
   A kültéri egység hõt vesz fel, és a beltéri egységen keresztül adja le.
   Ha a kültéri hõmérséklet csökken, a hõ felvétel ezzel arányosan szintén csökken, és ezzel egy idõben nõ a készülék elektromos teljesítmény felvétele.
   Ha a légkondicionálóval nem tud megfelelõ fûtést biztosítani, javasoljuk egy kiegészítõ fûtõ berendezés telepítését.

9. Auto-restart (automata újraindítás)
   A mûködés közbeni hálózat kimaradáskor a készülék leáll.
   Az Auto-restart nélküli beltéri egységeknél OPERATION LED villog, ha ha hálózat helyreállt.
   Ilyenkor nyomja meg az ON/OFF gombot a távszabályzón és a légkondicionáló bekapcsol.
   Az Auto-restart funkcióval ellátott beltéri egységek a hálózat helyreállása után automatikusan újraindulnak, a hálózati hiba elõtti beállításokkal.

10. Villámlás, vagy erõs rádiófrekvenciás sugárzás rendellenes mûködést okozhat.
    Ilyenkor teljesen áramtalanítsa a légkondicionálót (húzza ki a villásdugót, vagy kapcsolja le a kismegszakítót). Vihar után kapcsolja vissza a hálózatot és nyomja meg az ON/OFF gombot.

Hibakeresés

Ha az alábbiak közül bármelyik hiba elõfordul, kapcsolja ki és áramtalanítsa a készüléket. és hívjon egy, a cégünkkel szerzõdésben álló szerelõt.	
Hiba	OPERATION, vagy más LED (5-ször másodpercenként) villog, vagy (E0,E1,....P1,P2.....) hibát jelez a kijelzó és ezek nem szûntethetõk meg egy kikapcsolás utáni teljes áramtalanítással.
	A biztosíték kiég, vagy a kismegszakító többször leold.
	Idegen tárgy, vagy víz került a légkondícionálóba
	A távszabályzó rendellenesen, vagy egyáltalán nem mûködik.
	Más rendellenes mûködés.

Hibajelenség	Oka	Mit kell tenni?
A klíma nem indul	Feszültség kimaradás	Várjon amig visszaáll a hálózat.
	Lehet hogy nincs csatlakoztatva.	Ellenõrizze a csatlakozást.
	Biztosíték kiégett.	Cserélje ki a biztosítékot.
	A távszabályzóban lemerült az elem	Cserélje ki az elemet.
	Az idõzítést helytelenül programozták be.	Törölje az idõzítést.
A készülék nem hûti vagy fûti. (csak hõszivattyús modelleknél) megfelelõen a helyiséget légszállítás rendben	Nem megfelelõ hõmérséklet beállítás.	Állítsa be a hõfokot a megfelelõ értékre.
	A légszûrõ eltömõdött.	Tisztítsa ki a szûrõt.
	Ajtók, ablakok nyitva vannak.	Csukja be a nyílászárókat.
	A kültéri vagy beltéri egységnél nincs szabad légáramlás.	Távolítsa el a légáramlást akadályozó tárgyakat.
	A kompresszor 3 perces újraindítási védelme aktív.	Várjon legalább 3 percet.
Ha a hiba továbbra is fennáll, hívjon egy, a cégünkkel szerzõdött szerelõt. Kérjük tájékoztassa a szerelõt a klíma típusáról,		

Megjegyzés: A garancia csak akkor érvényes, ha egy, a cégünkkel szerzõdött szerelõ telepítette, illetve javította a készüléket.

JÓTÁLLÁSI JEGY

Friotech Kereskedelmi és Szolgáltató Kft. 2040 Budaörs, Vasút u. 9.	**ELADÓ:**
ÜZEMBE HELYEZÉS DÁTUMA:	**ELADÁS DÁTUMA:**
GYÁRTÓ: GD Midea Air-Conditioning Equipment Co., Ltd. Midea Industrial City, Shunde, Foshan, Guangdong 528311, China	

A Magyar Köztársaság területén fogyasztói szerződés [Ptk. 685. § e) pontja] keretében értékesített, a rendelet mellékletében felsorolt új tartós fogyasztási cikkekre a 151/2003 (TX. 22.) Korm. rendelet szabályai szerint jótállási kötelezettség terjed ki. Jelen jótállás a fogyasztó törvényből eredő jogait nem érinti.

FONTOS TUDNIVALÓK:
A forgalmazó köteles a fogyasztónak a fogyasztási cikkel együtt - külön kérés nélkül - a jótállási jegyet átadni. A jótállási igény a jótállási jeggyel érvényesíthető. A jótállási jegy szabálytalan kiállítása vagy a fogyasztó részére történő átadásának elmaradása nem érinti a jótállási kötelezettségvállalás érvényességét.

Jótállás

A jótállás időtartama: 2 **év (**24 **hónap).**

A jótállási határidő a fogyasztási cikk fogyasztó részére történő átadásával, (vagy ha az üzembe helyezést a forgalmazó vagy annak megbízottja végzi) az üzembe helyezés napjával kezdődik.

A Friotech Kft. csak azon készülékekre vállalja a törvényben meghatározott jótállási és szavatossági kötelezettségét, melyen az előírt időszaki karbantartásokat a szakszerviz igazoltan elvégezte.

A jogosultat a jótállás alapján megillető jogok:
A vásárlót a Polgári Törvénykönyvről szóló 1959. évi IV. törvény, a 49/2003. (W. 30.) GKM rendelet, valamint 151/2003. (TX. 22.) Korm. rendeletben meghatározott jogok illetik meg.

Hibás teljesítés esetén (hibás teljesítésnek minősül a szolgáltatott dolog szakszerűtlen összeszerelése is, ha a szerelés szerződéses kötelezettség, és azt a kötelezett vagy olyan személy végezte el, akinek magatartásáért a kötelezett felelős) a jogosult: - elsősorban - választása szerint - kijavítást, vagy kicserélést kérhet, kivéve, ha a választott szavatossági igény teljesítése lehetetlen, vagy az a kötelezettnek a másik szavatossági igény teljesítésével összehasonlítva aránytalan többletköltséget eredményezne.
- a kijavítást vagy kicserélést - a dolog tulajdonságaira és a jogosult által elvárható rendeltetésre figyelemmel - megfelelő határidőn belül, a jogosultnak okozott jelentős kényelmetlenség nélkül kell elvégezni - ha sem kijavításra, sem kicserélésre nincs joga, vagy ha a kötelezett a kijavítást, illetve a kicserélést nem vállalta, vagy e kötelezettségének a 306. § (2) bekezdésben írt feltételekkel nem tud eleget tenni - választása szerint megfelelő árleszállítást igényelhet vagy elállhat a szerződéstől. Jelentéktelen hiba miatt elállásnak nincs helye. - ha a kötelezett a dolog kijavítását megfelelő határidőre nem vállalja, vagy nem végzi el, a jogosult a hibát a kötelezett költségére maga kijavíthatja vagy mással kijavíttathatja.
Javításra az árut elismervény ellenében kell átvenni. Az elismervényen fel kell tüntetni a fogyasztó nevét és címét, az áru azonosításához szükséges adatokat, az áru átvételének idejét s azt az időpontot, amikor a fogyasztó a kijavított árut átveheti. A javítás során csak gyári eredeti, új alkatrész építhető be Ha a jogosult a hibát a szerződéskötés időpontjában ismerte vagy azt ismernie kellett, a kötelezett mentesül a szavatossági felelősség alól.

A termék kicserélését kérheti a vevő akkor is:
1. Ha a fogyasztó a fogyasztási cikk meghibásodása miatt a vásárlástól (üzembe helyezéstől) számított három munkanapon belül érvényesít csereigényt, a forgalmazó köteles a fogyasztási cikket kicserélni, feltéve, hogy a meghibásodás a rendeltetésszerű használatot akadályozza.
2. Ha a cserére nincs lehetőség, a vásárló választása szerint megfelelő árleszállítást igényelhet vagy a vételár-különbözet elszámolása mellett más típusú terméket adnak ki részére, vagy elállhat a szerződéstől.
3. A 3 napos határidőbe nem számít bele az az időtartam, amely alatt az eladó szerv bármely okból nem tartott nyitva.

A javítás helye:
1. Az üzemeltetés helyén javítjuk meg a rögzített bekötésű, valamint a 10 kg-nál súlyosabb, vagy a helyi közúti közlekedési eszközön kézi csomagként nem szállítható terméket.
2. Ha a javítás az üzemeltetés helyén nem végezhető el, a le- és felszerelésről, valamint az el- és visszaszállításról a szerviz gondoskodik.
3. A javítószolgálatunk a helyszíni kiszállást a vásárlóval egyezteti, és az utóbbi választása szerint a kiszállást az egyeztetett nap délelőttjén vagy délutánján teljesítheti.

A vásárlónak kinél s mikor kell bejelentenie jótálláson alapuló igényeit?
A vásárlónak a jótálláson alapuló igénye érvényesítésével kapcsolatos nyilatkozatát a kereskedőnek, vagy a jótállás keretébe tartozó javításokat rendeltetésszerűen végző javítószolgálatnak (szerviznek) kell bejelentenie. A forgalmazó a fogyasztó kifogásáról jegyzőkönyvet köteles felvenni, amelyben rögzíti: a fogyasztó nevét címét, a fogyasztási cikk megnevezését, vételárát, a vásárlás időpontját, a hiba bejelentésének időpontját, a hiba leírását, a fogyasztó által érvényesíteni kívánt igényt és a kifogás rendezésének módját. Ha a kifogás rendezésének módja a fogyasztó igényétől eltér, ennek indoklását a jegyzőkönyvben meg kell adni. A jegyzőkönyv másolatát a fogyasztónak át kell adni.
A jogosult a hiba felfedezése után haladéktalanul köteles kifogását a kötelezettel közölni. A közlés késedelméből eredő kárért ő a felelős. A jogosultat kárenyhítési kötelezettség terheli, ezért meghibásodás esetén a készüléket haladéktalanul ki kell kapcsolni és áramtalanítani kell! A hibás készülék tovább üzemeltetéséből eredő károkért felelős.

Jótállási felelősségünk kizárása:
1. A jótállási felelősségünk nem áll fenn (kizárt), ha mi vagy a jótállási javítások elvégzésével megbízott szerv bizonyítja, hogy a hiba rendeltetésellenes használat, szakszerűtlen kezelés, helytelen tárolás, elemi kár vagy egyéb, a vásárlás után keletkezett okból következett be.
2. A rendeltetésellenes használat elkerülése céljából a termékhez használati (kezelési) útmutatót mellékelünk, és kérjük, hogy az abban foglaltakat saját érdekében tartsa be, mert a használati utasítástól eltérő használat, kezelés miatt bekövetkezett hiba esetén a készülékért jótállást nem vállalunk (azt kizárjuk).
3. A Kezelési utasításban megadott, előírt karbantartások elmulasztása.
4. A berendezés(ek) Friotech Kft által nem engedélyezett módosítása, ill. javítás és/vagy karbantartás alkalmával nem gyári alkatrészek beépítése a berendezés(ek)be.
5. Helytelen elektromos megtáplálás, ill. nem megfelelő elektromos rendszerhez való csatlakoztatás.

Jótállás

JÓTÁLLÁSI SZELVÉNY 1.

A termék neve és típusa:.....
.....
Gyári szám(ok):.....
A jótállás kezdő dátuma:.....
A javítási igény bejelentésének dátuma:.....
A kijavított termék visszaadásának dátuma:.....
A hiba oka:.....
A javítás módja:.....
.....
.....
Kicserélt alkatrész(ek):
.....
.....
A javítási munkalap száma:.....
A jótállás új határideje:.....
A legutóbbi igazolt karbantartás dátuma:.....

.....
a karbantartást végző szerviz bélyegzője (aláírás)

JÓTÁLLÁSI SZELVÉNY 1.

A termék neve és típusa:.....
.....
Gyári szám(ok):.....
A jótállás kezdő dátuma:.....
A javítási igény bejelentésének dátuma:.....
A kijavított termék visszaadásának dátuma:.....
A hiba oka:.....
A javítás módja:.....
.....
.....
Kicserélt alkatrész(ek):
.....
.....
A javítási munkalap száma:.....
A jótállás új határideje:.....
A legutóbbi igazolt karbantartás dátuma:.....

.....
a karbantartást végző szerviz bélyegzője (aláírás)

JÓTÁLLÁSI SZELVÉNY 2.

A termék neve és típusa:.....
.....
Gyári szám(ok):.....
A jótállás kezdő dátuma:.....
A javítási igény bejelentésének dátuma:.....
A kijavított termék visszaadásának dátuma:.....
A hiba oka:.....
A javítás módja:.....
.....
.....
Kicserélt alkatrész(ek):
.....
.....
A javítási munkalap száma:.....
A jótállás új határideje:.....
A legutóbbi igazolt karbantartás dátuma:.....

.....
a karbantartást végző szerviz bélyegzője (aláírás)

JÓTÁLLÁSI SZELVÉNY 2.

A termék neve és típusa:.....
.....
Gyári szám(ok):.....
A jótállás kezdő dátuma:.....
A javítási igény bejelentésének dátuma:.....
A kijavított termék visszaadásának dátuma:.....
A hiba oka:.....
A javítás módja:.....
.....
.....
Kicserélt alkatrész(ek):
.....
.....
A javítási munkalap száma:.....
A jótállás új határideje:.....
A legutóbbi igazolt karbantartás dátuma:.....

.....
a karbantartást végző szerviz bélyegzője (aláírás)

JÓTÁLLÁSI SZELVÉNY 3.

A termék neve és típusa:.....
.....
Gyári szám(ok):.....
A jótállás kezdő dátuma:.....
A javítási igény bejelentésének dátuma:.....
A kijavított termék visszaadásának dátuma:.....
A hiba oka:.....
A javítás módja:.....
.....
.....
Kicserélt alkatrész(ek):
.....
.....
A javítási munkalap száma:.....
A jótállás új határideje:.....
A legutóbbi igazolt karbantartás dátuma:.....

.....
a karbantartást végző szerviz bélyegzője (aláírás)

JÓTÁLLÁSI SZELVÉNY 3.

A termék neve és típusa:.....
.....
Gyári szám(ok):.....
A jótállás kezdő dátuma:.....
A javítási igény bejelentésének dátuma:.....
A kijavított termék visszaadásának dátuma:.....
A hiba oka:.....
A javítás módja:.....
.....
.....
Kicserélt alkatrész(ek):
.....
.....
A javítási munkalap száma:.....
A jótállás új határideje:.....
A legutóbbi igazolt karbantartás dátuma:.....

.....
a karbantartást végző szerviz bélyegzője (aláírás)

KARBANTARTÁSI SZELVÉNY 1.

A termék neve és típusa:.....
Gyári szám(ok):.....
A karbantartás dátuma:.....
A vevő neve:.....
A vevő címe, telefonszáma:
.....
.....
Beszívott levegő hőmérséklet:.....°C
Kifújt levegő hőmérséklet:.....°C
Szívóoldali nyomás:.....bar
Áramfelvétel:.....A
Az elvégzett műveletek rövid leírása:.....
.....
.....
.....
A karbantartást végző neve, Zöldkártya típusa és száma:
.....
Dátum:.....

.....
a karbantartást végző szerviz bélyegzője (aláírás)

KARBANTARTÁSI SZELVÉNY 2.

A termék neve és típusa:.....
Gyári szám(ok):.....
A karbantartás dátuma:.....
A vevő neve:.....
A vevő címe, telefonszáma:
.....
.....
Beszívott levegő hőmérséklet:.....°C
Kifújt levegő hőmérséklet:.....°C
Szívóoldali nyomás:.....bar
Áramfelvétel:.....A
Az elvégzett műveletek rövid leírása:.....
.....
.....
.....
A karbantartást végző neve, Zöldkártya típusa és száma:
.....
Dátum:.....

.....
a karbantartást végző szerviz bélyegzője (aláírás)

KARBANTARTÁSI SZELVÉNY 3.

A termék neve és típusa:.....
Gyári szám(ok):.....
A karbantartás dátuma:.....
A vevő neve:.....
A vevő címe, telefonszáma:
.....
.....
Beszívott levegő hőmérséklet:.....°C
Kifújt levegő hőmérséklet:.....°C
Szívóoldali nyomás:.....bar
Áramfelvétel:.....A
Az elvégzett műveletek rövid leírása:.....
.....
.....
.....
A karbantartást végző neve, Zöldkártya típusa és száma:
.....
Dátum:.....

.....
a karbantartást végző szerviz bélyegzője (aláírás)

KARBANTARTÁSI SZELVÉNY 4.

A termék neve és típusa:.....
Gyári szám(ok):.....
A karbantartás dátuma:.....
A vevő neve:.....
A vevő címe, telefonszáma:
.....
.....
Beszívott levegő hőmérséklet:.....°C
Kifújt levegő hőmérséklet:.....°C
Szívóoldali nyomás:.....bar
Áramfelvétel:.....A
Az elvégzett műveletek rövid leírása:.....
.....
.....
.....
A karbantartást végző neve, Zöldkártya típusa és száma:
.....
Dátum:.....

.....
a karbantartást végző szerviz bélyegzője (aláírás)

KARBANTARTÁSI SZELVÉNY 5.

A termék neve és típusa:.....
Gyári szám(ok):.....
A karbantartás dátuma:.....
A vevő neve:.....
A vevő címe, telefonszáma:
.....
.....
Beszívott levegő hőmérséklet:.....°C
Kifújt levegő hőmérséklet:.....°C
Szívóoldali nyomás:.....bar
Áramfelvétel:.....A
Az elvégzett műveletek rövid leírása:.....
.....
.....
.....
A karbantartást végző neve, Zöldkártya típusa és száma:
.....
Dátum:.....

.....
a karbantartást végző szerviz bélyegzője (aláírás)

KARBANTARTÁSI SZELVÉNY 6.

A termék neve és típusa:.....
Gyári szám(ok):.....
A karbantartás dátuma:.....
A vevő neve:.....
A vevő címe, telefonszáma:
.....
.....
Beszívott levegő hőmérséklet:.....°C
Kifújt levegő hőmérséklet:.....°C
Szívóoldali nyomás:.....bar
Áramfelvétel:.....A
Az elvégzett műveletek rövid leírása:.....
.....
.....
.....
A karbantartást végző neve, Zöldkártya típusa és száma:
.....
Dátum:.....

.....
a karbantartást végző szerviz bélyegzője (aláírás)

Műszaki adatok

Model (Royal)	MSR-07HRN1		MSR-09HRN1		MSR-12HRN1		MSR-18HRN1			
Funkció	hűtés	fűtés	hűtés	fűtés	hűtés	fűtés	hűtés	fűtés		
Üzemi feszültség	220 - 240 V 50 Hz									
Teljesítmény [kW]	2,1	2,3	2,5	2,6	3,5	4,1	5	5,3		
Telj. Felvét. [W]	640	610	820	770	1000	1015	1850	1740		
Max. áramfelvét. [A]			3,7	3,5			8,2	7,7		
Légáram [m3/óra]			380				800			
EER/COP	3,21/3,61		3,21/3,61		3,22/3,61		2,85/3,21			
Hangnyomásszint beltéri egység [dB(A)]	36/33/31		39/36/32		43/41/35		44/41/34			
Hangnyomásszint kültéri egység [dB(A)]	52		53		54		56			
Befoglaló méretek beltéri egység	790*190*275		790*190*275		790*190*275		940*275*198			
Befoglaló méretek kültéri egység	680*416*260		700*535*235		700*535*235		760*590*265			

Model (DC inverter)		MSG-09HRDN1		MSG-12HRDN1		MSG-18HRDN1		
Funkció		hűtés	fűtés	hűtés	fűtés	hűtés	fűtés	
Üzemi feszültség	220 - 240 V 50 Hz							
Teljesítmény [kW]		2,6	2,9	3,5	3,7	5,3	5,3	
Telj. Felvét. [W]		820	810	1090	1010	1640	1460	
Max. áramfelvét. [A]		3,7	3,6	4,7	4,5	7,2	6,6	
Légáram [m3/óra]		500		550		800		
EER/COP		3,22/3,62		3,23/3,63		3,22/3,61		
Hangnyomásszint beltéri egység [dB(A)]		40/34/29		41/37/31		45/42/37		
Hangnyomásszint kültéri egység [dB(A)]		53		54		56		
Befoglaló méretek beltéri egység		790*275*190		790*275*190		940*275*198		
Befoglaló méretek kültéri egység		700*535*235		780*540*250		760*590*285		

Model (Multi kültéri)		M2OB-18HRDN1		M3OB-27HRDN1	
Funkció		hűtés	fűtés	hűtés	fűtés
Üzemi feszültség	220 - 240 V 50 Hz				
Teljesítmény [kW]		5,2	6,1	7,91	9
Telj. Felvét. [W]		1200	1690	1550	2700
Max. áramfelvét. [A]		5,5	8,5	13	12,5
Légáram [m3/óra]		2500		2894/1859	
EER/COP		3,25/3,61		3,64/3,26	
Hangnyomásszint kültéri egység [dB(A)]		57		53	
Befoglaló méretek kültéri egység		845*695*335		842*695*324	

Tisztelt Vásárlónk!

Ezúton is szeretnénk megköszönni és gratulálunk ahhoz, hogy termékünket választotta.
Hogy készüléke hosszú élettartamú legyen és megbízhatóan üzemeljen, kérjük olvassa el a kezelési útmutatót, amely információkat és tanácsokat ad Önnek a készüléke szakszerű használatához.

- **Az általunk forgalmazott berendezésekhez cégünk saját jótállási jegyet ad, melyben feltüntettük az összes, általunk a vevő szempontjából fontosnak ítélt jótállásra vonatkozó információt ezért kérjük, hogy azt olvassa el és a kezelési utasítással együtt tartsa meg azt**

- **Az általunk forgalmazott Midea készülékekre cégünk 2 év (24hónap) teljeskörű jótállást vállal, amennyiben azt Ön valamely, a szervízhálózatunkba tartozó szakszervizzel szerelteti, illetve üzemelteti be**

- **A 94/2003. (VII.2.) Kormány rendelet előírásai értelmében a klímaberendezések telepítését, szervizelését és javítását (minden, a kalorikus kör megbontásával járó tevékenységet) csak a rendeletben meghatározott szakember végezheti el!**

- **A 3 kg-nál nagyobb hűtőfolyadék-töltettel rendelkező hűtő- és klímaberendezések szivárgásmentességét 2004. január 1-jétől a tulajdonos évente köteles ellenőriztetni. Az előírt ellenőrzést csak a HKVSZ által kiadott külön felhatalmazással rendelkező, szakképzett, arcképes igazolással rendelkező szerelő végezheti el. Ha az ellenőrzés során szivárgás tapasztalható, azt a tulajdonosnak a berendezés karbantartásával, javításával 30 napon belül meg kell szüntetnie. Amennyiben a tulajdonos előírt kötelezettségének nem tesz eleget, úgy a felügyelőség 50.000,- forint bírság megfizetésére kötelezi. A kötelezettség ismételt megszegése esetén a bírság 100.000,- forint.**

- **A Friotech Kft. csak azon készülékekre vállalja a törvényben meghatározott jótállási és szavatossági kötelezettségét, melyet a hálózatába tartozó, általa a termék vonatkozásában kiképzett szakszerviz telepített és helyezett üzembe és azokon az előírt időszaki karbantartásokat a szakszerviz igazoltan elvégezte. A hálózatunkba tartozó, szerelési-karbantartási jogosultsággal rendelkező cégek jegyzékét a jótállási jegy melléklete tartalmazza.**

Amennyiben bármilyen kérdés merülne fel a készülék üzemeltetése vagy szervizelése terén kérjük akár személyesen, akár telefonon keresse fel a Friotech Kft-t, ahol a munkatársak szívesen nyújtanak segítséget Önnek.

FRIOTECH KFT.
H-2040 Budaörs,
Vasút u. 9.
Tel/Fax: +36 23 430 674
+36 23 428 243
H-5400 Mezőtúr,
Földvári út 2.
Tel.: +36 56 351 412
web: www.friotech.hu
e-mail: iroda@friotech.hu